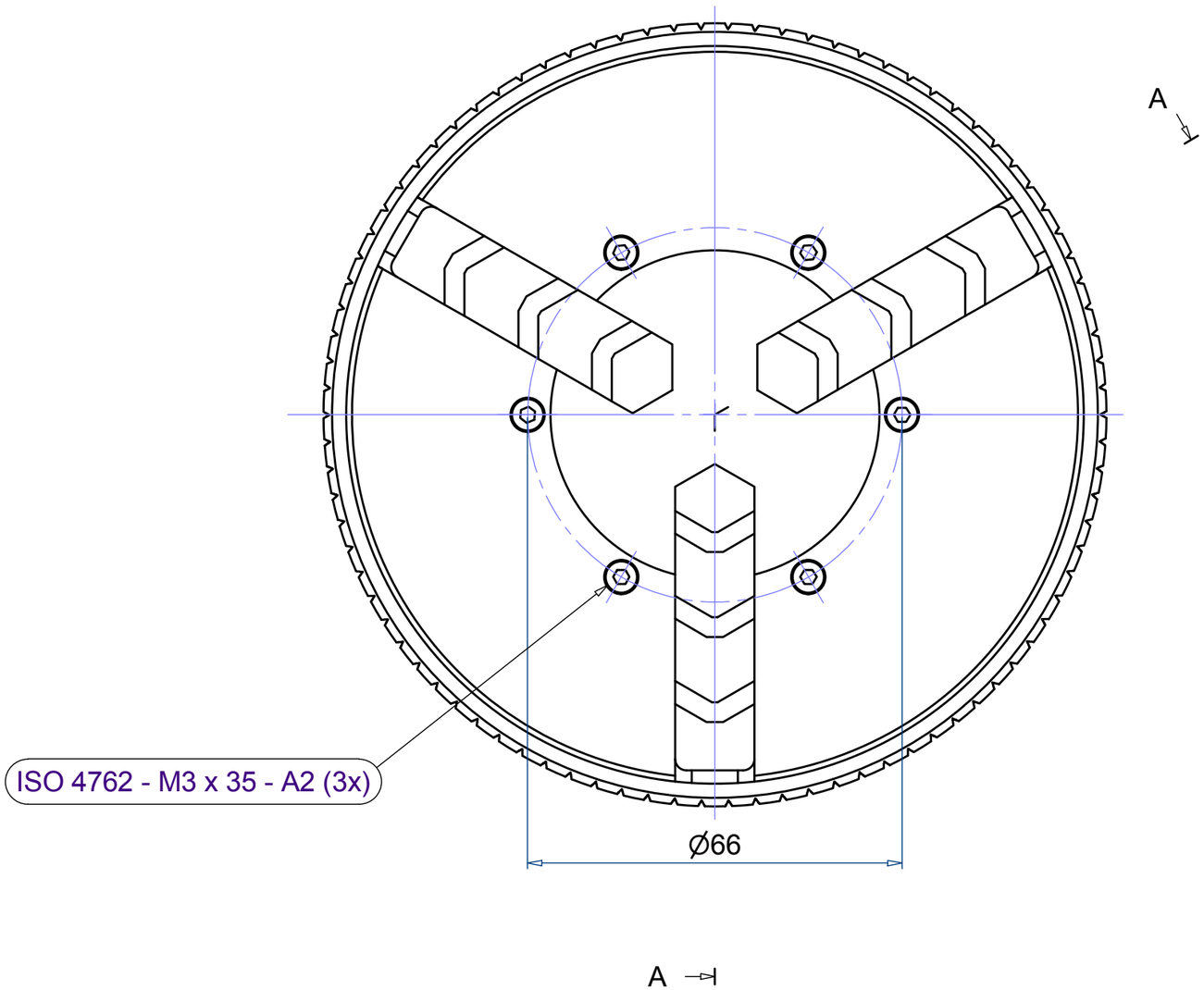
A
ISO 4762 - M3 x 35 - A2 (3x)
Ø66
A

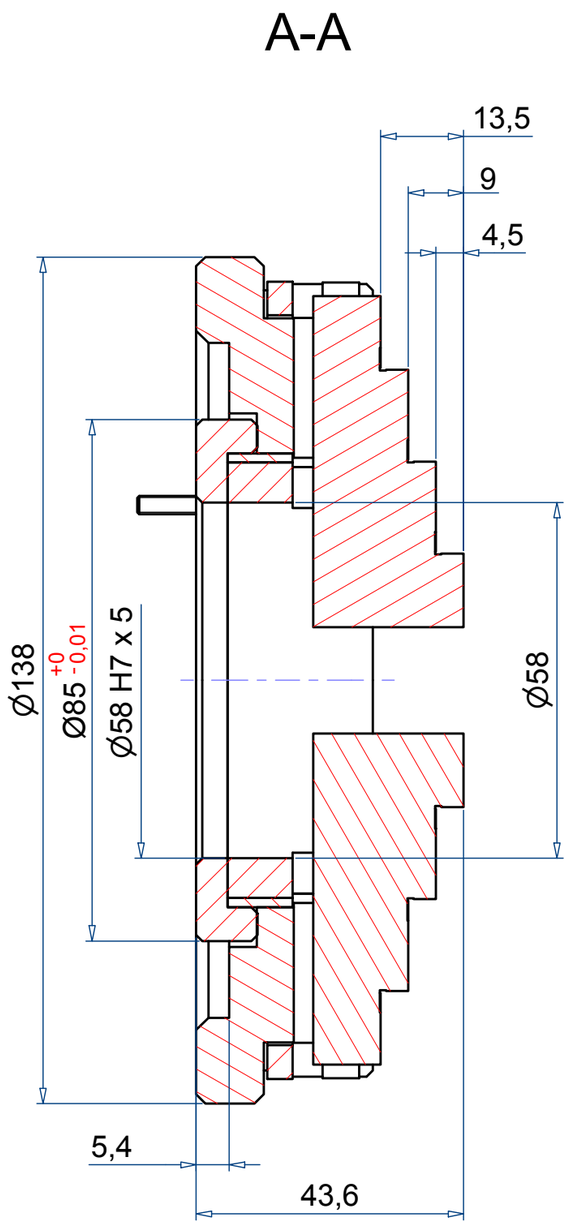
A-A
13,5
9
4,5
Ø138
Ø85 +0 -0,01
Ø58 H7 x 5
Ø58
5,4
43,6